COMPOSANTS PNEUMATIQUES

SERIE 110

Guide des désignations

EP110 1/8 3 NC SN 00 C

Produit
EP110 = électro-pilote série 110

Connexion
1/8 = G1/8"
AU4 = raccords instantanés ø 4 mm

Fonction
3 = 3/2
2 = 2/2

Type
NC= normalement fermé
NO= normalement ouvert

Configuration
SN = électro-pilote
MI = module intermédiaire
ME = module d'entrée
MU = module de sortie

Alimentation
SX = gauche
DX = droite
00 = gauche et droite

Commande
C = avec commande manuelle
N = sans commande manuelle

L'électro-pilote Aircomp série 110 a été conçu pour offrir un maximum de possibilités d'utilisation et également satisfaire les multiples exigences relatives aux demandes du marché.
Les batteries de EP modulaires peuvent être composées d'électro-pilotes 3/2 soit normalement fermés (NC), soit normalement ouverts (NO) avec l'avantage de concentrer toutes les fonctions dans un unique groupe distributeurs.
De plus, l'échappement canalisé de l'électro-pilote évite les problèmes liés à l'introduction dans l'environnement d'impuretés et de condensats, en outre dommageables pour les composants électriques, qui certaines fois sont inévitablement montés à côté des distributeurs.
Enfin les batteries peuvent être fixées grâce aux trous pré-percés sur le corps de chaque électro-pilote ou à l'aide d'un kit approprié qui permet la fixation à une barre Omega DIN EN50022 35mm.

CARACTERISTIQUES TECHNIQUES

Matière:	PBT, acier inoxydable, laiton, NBR
Fluide:	air comprimé filtré (avec ou sans lubrification)
Type de commande manuelle:	bistable
Puissance au démarrage:	CC = 3 W AC = 7,5 VA
Tolérance sur tension:	+/- 10%
Indice de protection:	IP65
Pression maxi d'exercice:	10 bar
Température de travail:	mini = -5°C maxi = 50°C
Débit:(P=6bar - Δp=1bar)	50 Nl/min

COMPOSANTS PNEUMATIQUES

SERIE 110 EP
électro-pilotes

ELECTRO-PILOTE SIMPLE

Fixation : avec vis 3 x 30 ou sur barre Omega DIN EN50022 (35mm) à l'aide du kit vendu séparément .

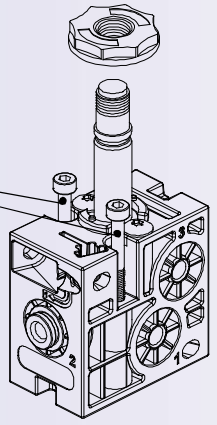

Bobines disponibles dans divers voltages :
AC 24V, 100V, 220V
DC12V, 24V.

Type de commande manuelle : bistable.

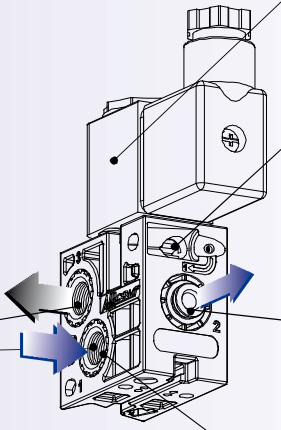

Connexion d'utilisation disponible dans 2 versions :
1) **AU4** - raccords instantanés Ø 4 mm
2) **1/8** - G1/8".

Corps disponible en 3 versions :
1) **SX** - avec inserts G1/8" sur le côté gauche
2) **DX** - avec inserts G1/8" sur le côté droit
3) **OO** - avec inserts G1/8" des 2 côtés.

Couple de serrage maximum :
1 √ 1,2 Nm.

DESCRIPTION	CODE	DESIGNATION
3/2 NC G1/8" 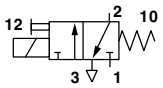	**1103023001**	EP110 1/8 3 NC SN SX C
	1103023002	EP110 1/8 3 NC SN DX C
	1103023003	EP110 1/8 3 NC SN OO C
3/2 NO G1/8" 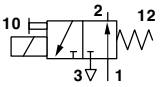	**1103023004**	EP110 1/8 3 NO SN SX C
	1103023005	EP110 1/8 3 NO SN DX C
	1103023006	EP110 1/8 3 NO SN OO C
3/2 NC AU4 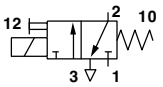	**1103093001**	EP110 AU4 3 NC SN SX C
	1103093002	EP110 AU4 3 NC SN DX C
	1103093003	EP110 AU4 3 NC SN OO C
3/2 NO AU4 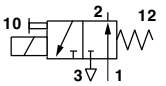	**1103093004**	EP110 AU4 3 NO SN SX C
	1103093005	EP110 AU4 3 NO SN DX C
	1103093006	EP110 AU4 3 NO SN OO C

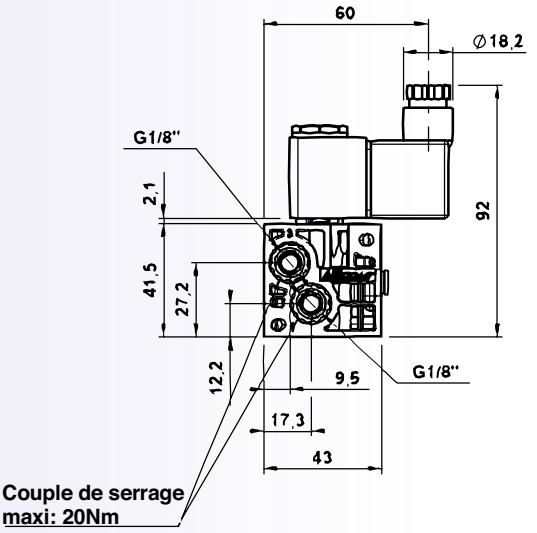

ELECTRO-PILOTES POUR MONTAGE EN BATTERIE

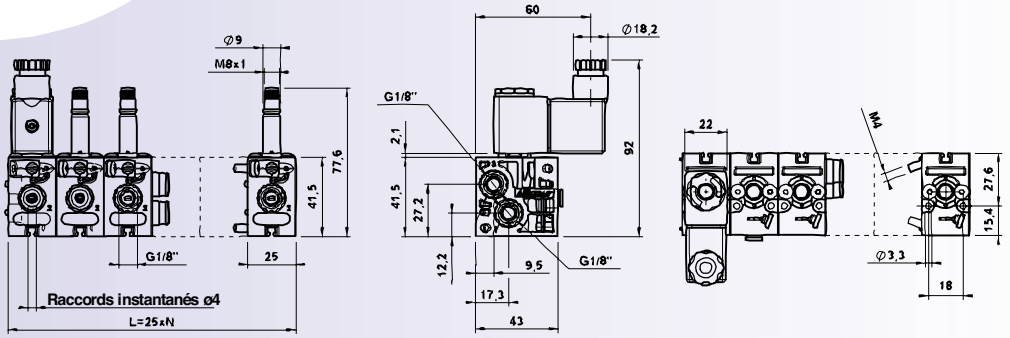

 La société se réserve le droit de modifier à tout moment et sans préavis les cotes d'encombrement qui ne sont données qu'à titre indicatif

COMPOSANTS PNEUMATIQUES

SERIE 110 EP

électro-pilotes

ELECTRO-PILOTES POUR MONTAGE EN BATTERIE

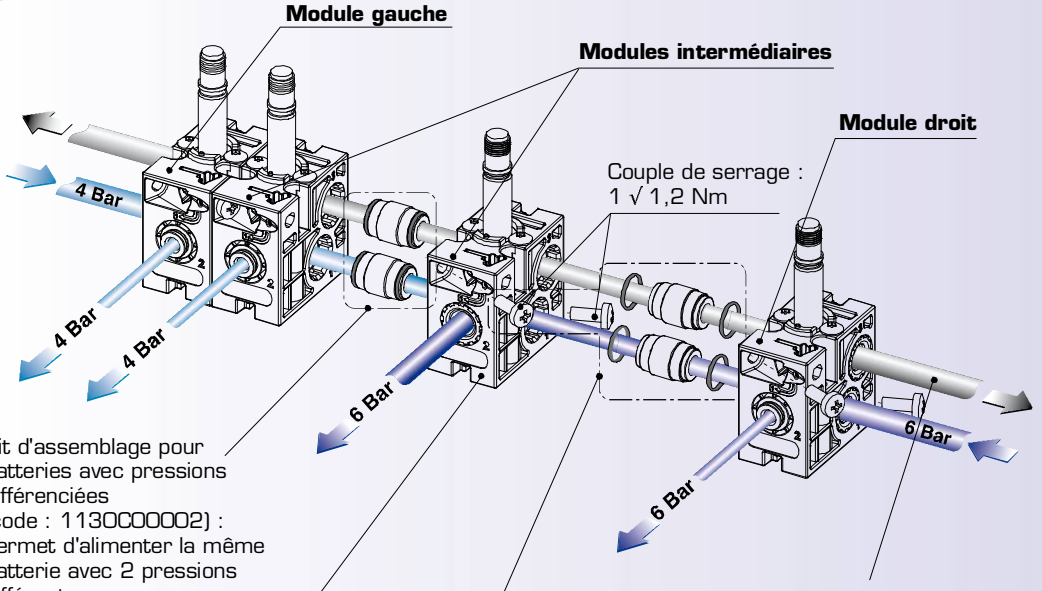

Kit d'assemblage pour batteries avec pressions différenciées (code : 1130C00002) : permet d'alimenter la même batterie avec 2 pressions différentes.

Chaque batterie peut être composée d'électro-pilotes 3/2 ou 2/2 soit NC, soit NO.

Kit d'assemblage pour batteries (code : 1130C00001) : indispensable pour l'assemblage des batteries d'électro-pilotes avec la même pression d'alimentation.

Echappement canalisé : simplifie les opérations de branchement pneumatique.

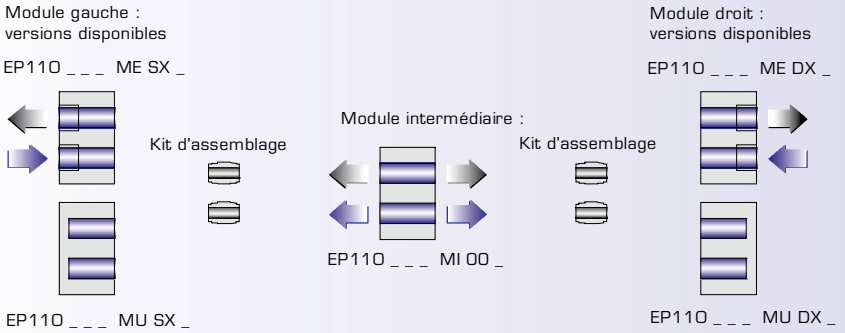

DESCRIPT°	MODULE GAUCHE CODE	MODULE GAUCHE DESIGNATION	MODULE INTERMEDIAIRE CODE	MODULE INTERMEDIAIRE DESIGNATION	MODULE DROIT CODE	MODULE DROIT DESIGNATION
3/2 NC G1/8"	**1103023009**	EP110 1/8 3 NC ME SX C	**1103023007**	EP110 1/8 3 NC MI 00 C	**1103023011**	EP110 1/8 3 NC ME DX C
	1103023013	EP110 1/8 3 NC MU SX C			**1103023015**	EP110 1/8 3 NC MU DX C
3/2 NO G1/8"	**1103023010**	EP110 1/8 3 NO ME SX C	**1103023008**	EP110 1/8 3 NO MI 00 C	**1103023012**	EP110 1/8 3 NO ME DX C
	1103023014	EP110 1/8 3 NO MU SX C			**1103023016**	EP110 1/8 3 NO MU DX C
3/2 NC AU4	**1103093009**	EP110 AU4 3 NC ME SX C	**1103093007**	EP110 AU4 3 NC MI 00 C	**1103093011**	EP110 AU4 3 NC ME DX C
	1103093013	EP110 AU4 3 NC MU SX C			**1103093015**	EP110 AU43 NC MU DX C
3/2 NO AU4	**1103093010**	EP110 AU4 3 NO ME SX C	**1103093008**	EP110 AU4 3 NO MI 00 C	**1103093012**	EP110 AU4 3 NO ME DX C
	1103093014	EP110 AU4 3 NO MU SX C			**1103093016**	EP110 AU4 3 NO MU DX C

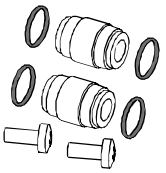

1130C00001 KIT D'ASSEMBLAGE BATTERIE

1130C00002 KIT D'ASSEMBLAGE BATTERIE (pressions différenciées)

COMPOSANTS PNEUMATIQUES

SERIE 110 EP
accessoires

KIT DE FIXATION SUR BARRE DIN EN50022 (35mm)

CODE	DESIGNATION
1130C00003	KIT DE FIXATION SUR BARRE DIN

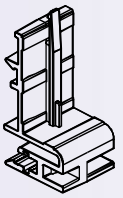

Exemple de montage :

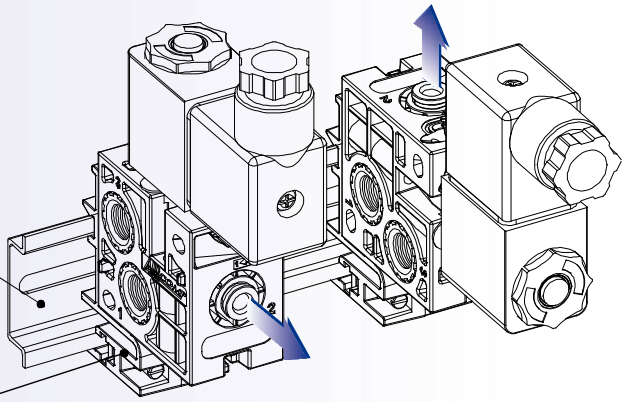

Barre DIN EN50022 (35mm)

kit de fixation sur barre DIN :
utile pour la fixation sur barre DIN,
d'électro-pilotes travaillant seuls
ou en batterie.

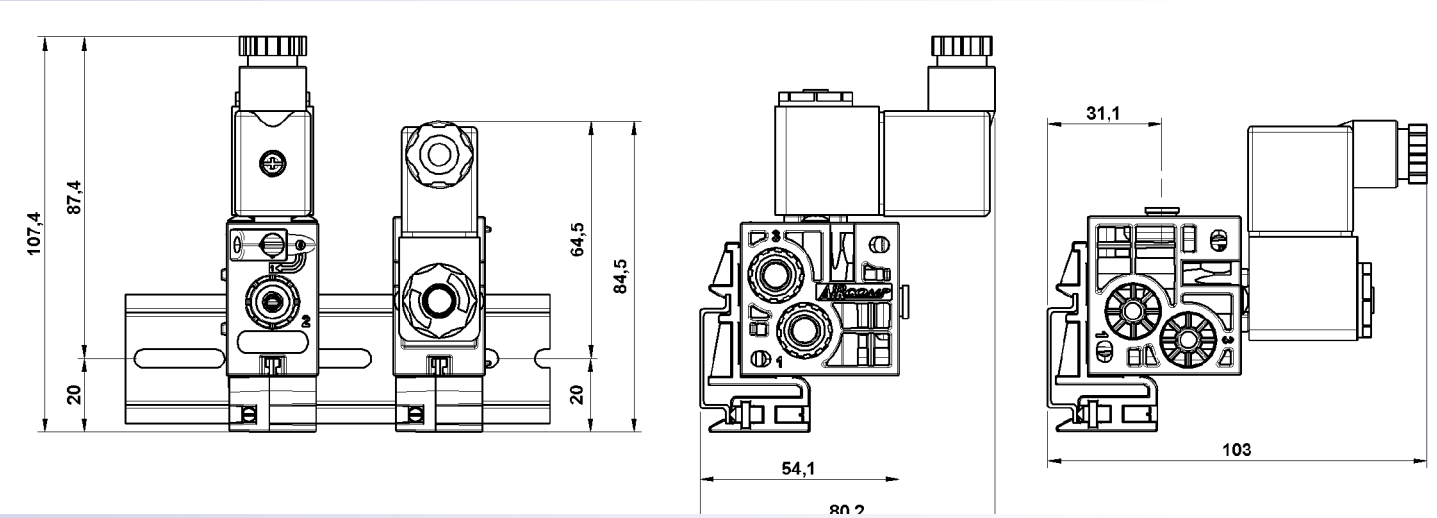

CONNECTEUR

CODE	DESIGNATION
A50-26-00010	CONNECTEUR SP.22 mm

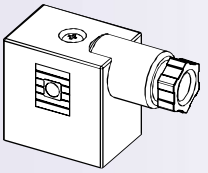

BOBINE 22 mm

CODE	DESIGNATION
A50-26-00018	BOBINE DC 12 V
A50-26-00006	BOBINE DC 24 V
A50-26-00007	BOBINE AC 24 V 50/60 Hz
A50-26-00008	BOBINE AC 110 V 50/60 Hz
A50-26-00009	BOBINE AC 220 V 50/60 Hz

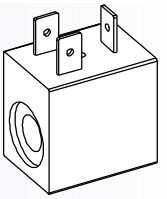

BAGUE DE FIXATION BOBINE (rechange)

CODE	DESIGNATION
1311A00015	BAGUE DE FIXATION OUVERTE

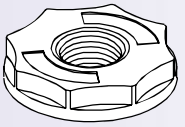

La société se réserve le droit de modifier à tout moment et sans préavis les cotes d'encombrement qui ne sont données qu'à titre indicatif